Green mode（グリーンモード） GR137

取扱説明書

業者様へ･･･本書はお客様へお渡しください。
お客様へ･･･本書は大切に保管してください。

●梱包内容

2梱包の場合（GR5135～GR5146）
土台パネル部　1ヶ　　人工樹木　1ヶ

3梱包の場合（GR5147.GR5148）
土台パネル部　1ヶ　　人工樹木　2ヶ

●プラントボックスの適応サイズ

品番	GR5135～GR5138	GR5139～GR5142	GR5143～GR5148
土台パネル外寸法（w×d）	440×440	515×515	585×585
プラントボックスの適応サイズ（内寸）	φ450～φ524	φ525～φ599	φ600～φ675

●人工樹木・人工グリーンのセット方法

1

土台パネルから下草ピース（ガーランド）と袋入りピース（ガーランド）を取り出し、お手持ちのプラントボックスに土台パネルを入れます。

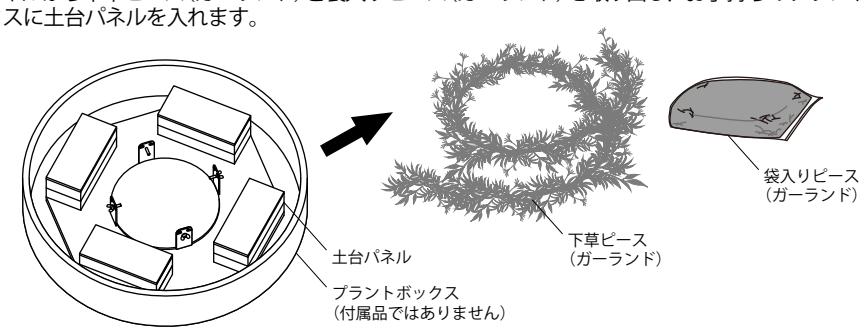

2

土台パネルの鉢固定金具に付いている蝶ボルトを下図のように２ヶ所を反時計回りに回して緩めてから、人工樹木の鉢を置きます。
蝶ボルトをしっかり締めて人工樹木の鉢を固定します。

※しっかり締まらない場合は人工樹木の鉢が変形して小さいことが原因なので、蝶ボルトを一度はずして座金を数枚抜いて調整をお願いします。
※GR5147.GR5148は金具に大小ありますが、大きい金具には大きな鉢を、小さい金具には小さな鉢を取り付けてください。

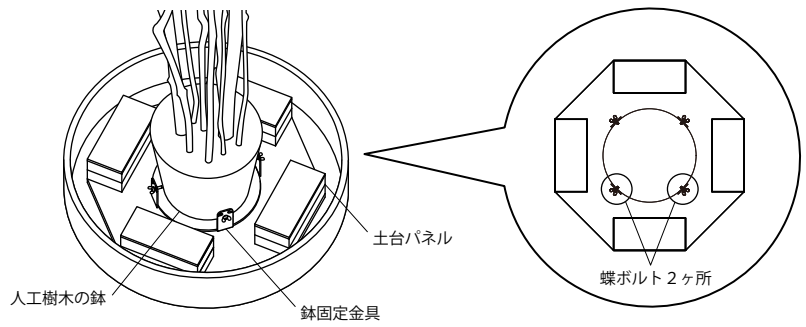

3

下草ピース（ガーランド）を人工樹木の鉢が隠れるように巻き、袋入りピース（ガーランド）を袋から取り出して、プラントボックスと土台パネルの隙間に埋めて全体を整えます。

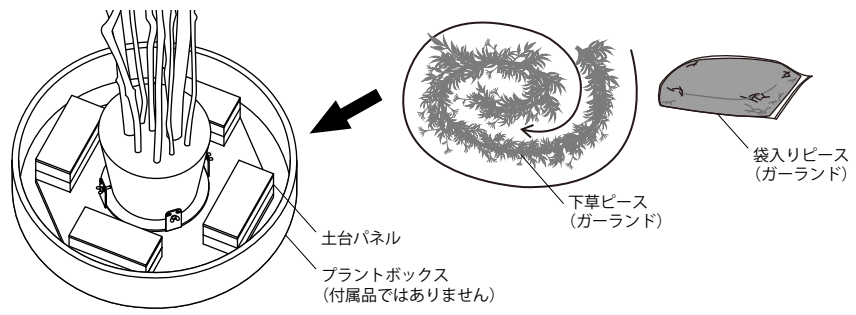

4

テーブル面やプラントボックスなどに設置します。

●プラントボックスなどに取り付ける場合

≪取り付け前に下記注意事項を必ずお読みください≫

── 不用意・不適切な取り付けは事故につながる恐れがあります ──

●工具等の取り扱いには充分ご注意ください。
●プラスドライバーの先端十字は、ネジの十字と合ったものをご使用ください。
●取り付けの際は、製品部材・部品の角でのケガや、床・壁など、室内を傷付けないようご注意ください。
●取り付けの際は、お子さまに注意し広い場所で2人以上でおこなってください。
●取り付け手順に従って部材の取り付け、ネジ締めなどを確実におこなってください。取り付け手順が違うと取り付られない場合があります。また、部材の取り付け、ネジ締めなどが不十分ですと使用中に製品が破損しケガをする恐れがあります。

取り付けに必要な工具です。ご用意ください。

電動工具を使用する場合の注意

電動ドライバーは締め付けトルクを弱く設定し、様子を見ながら調節してご使用ください。インパクトドライバーは部品や部材を破壊する恐れがありますので使用しないでください。

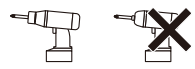

土台パネルの裏面には滑り止めテープが貼ってありますが、お手持ちのプラントボックスなどに固定したい場合はネジ等で土台パネルを固定してください。
(プラントボックスの素材に合ったネジを別途準備ください。)

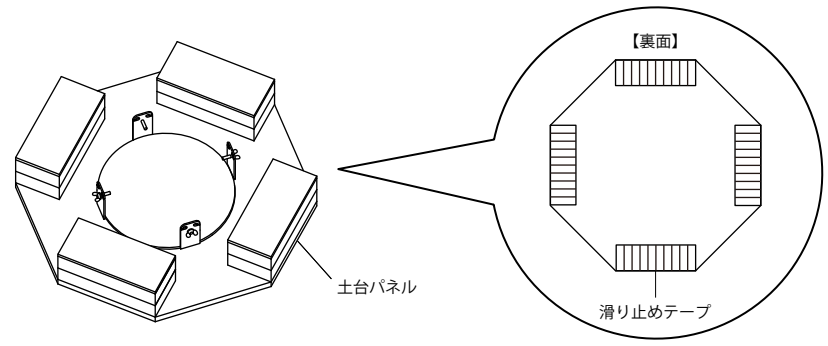

1

土台パネルから下草ピース（ガーランド）と袋入りピース（ガーランド）を取り出し、プラントボックスに土台パネルを入れて、ネジで土台パネルを固定します。

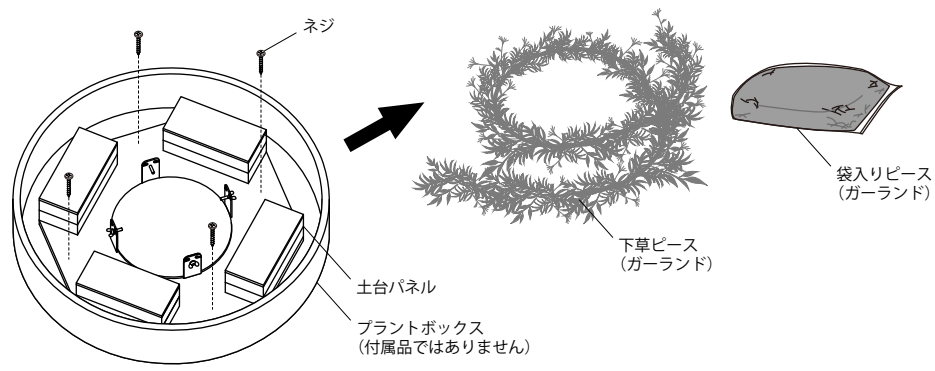

2

土台パネルに人工樹木と下草ピース（ガーランド）、袋入りピース（ガーランド）をセットします。
※人工樹木･人工グリーンのセット方法を参照ください。

●飾り方

梱包から取り出し人工樹木をセットした後、グリーンを整えて飾ります。

GR5135

GR5136

GR5137

GR5138

GR5139

GR5140

GR5141

GR5142

GR5143

GR5144

GR5145

GR5146

GR5147

GR5148

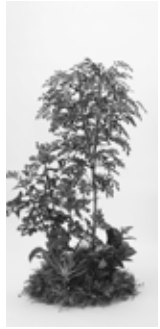

商品について

材　質　人工グリーン・人工樹木（造花）：樹脂・スチール・コンクリート　下草ピース（造花）：樹脂　袋入りピース（造花）：樹脂
土台パネル：木質ボード・樹脂　鉢固定金具：スチール　蝶ボルト：スチールメッキ

お取り扱い上の注意

ご使用前に必ず本書（取扱説明書）をよくお読みいただき、記載された注意事項を守って、正しくお使いください。
※記載された注意事項の内容を守らずに使用した場合の事故や損害については、責任を負いかねます。

組立・設置に際して

1.本体及び部品の改造は行わないでください。
・強度低下、故障、事故の原因になります。また、本来の機能を損なう恐れがあります。
2.屋内向き仕様ですので、環境条件にご注意ください。
・この商品は屋内向き仕様になっています。直射日光や雨風を避けて設置してください。
3.設置場所にご配慮ください。
・人通りや周囲の状況に配慮し、安全な場所に設置してください。本体に人が当たると、けがをしたり、衣服を損傷したりすることがあります。
・直射日光や冷暖房機の強風などが直接当たらないようにしてください。変形・そり・ヒビ割れ・ゆがみの原因となります。
4.スタンド式の商品は転倒に注意し、平らな床面に設置ください。
・転倒や移動による事故防止のため、平らな床でご使用ください。傾斜や凹凸のある場合、鉄板を敷いて平らにする等の対策を行ってください。
5.風による転倒や移動を防止ください。
・強風時は風の当たらない場所に移動してください。

ご使用に際して

1.スタンド周辺に物を置かないでください。
・予期せぬ事態でスタンドが転倒することも予想されます。
2.設置状況を確認ください。
・気象や人的要因により、設置状況が悪化した場合、本体が転倒や移動する恐れがあります。
3.故障、破損、部品の紛失等があった場合は、業者の方に依頼し、新しいものに交換してください。
4.グリーンの茎部には金属製のワイヤーを使用している商品があります。直接グリーンに手を触れるとけがをする場合がありますので、ご注意ください。
5.グリーンの葉を引っ張ると、葉が取れる場合があります。

お手入れに際して

1.定期的に点検してください。
・ゆがみ、ガタつき、錆、腐食等の異常がないかを点検し、異常がある場合は交換してください。ビス（ボルト）・ナット類がゆるんでいる場合は、しっかりと締め込んでください。
2.定期的に清掃してください。
・放置していると汚れますので定期的に清掃してください。
・スタンドは柔らかい布を水でしめらせ、よくしぼって拭いてください。金属磨き、サンドペーパー等は表面をいためます。
・透明板がある場合、透明板は傷が付きやすいのでこすらないようにしてください。
・グリーンは乾いた柔らかい布で付着したチリやほこりをやさしく取り除いてください。
・殺虫剤をかけたり、シンナーやベンジン等揮発性のあるものでふいたりしないでください。変色、変質の原因となります。

⚠注意　**角部、フレーム切り口、部品等は鋭利ですので、手などを傷つけないよう、取り扱いにご注意ください。**